Sifón 1 1/4" - Platino cepillado

IMO

10 060 780

- Roseta 78 x 78 mm

Encaja con: IMO, MEM, CL.1, CYO

Platino cepillado	10 060 780-06
Cromo	10 060 780-00
Platino	10 060 780-08
Dark Chrome	10 060 780-19
Latón cepillado (Oro 23k)	10 060 780-28
Negro mate	10 060 780-33
Champagne cepillado (Oro 22k)	10 060 780-46
Champagne (Oro 22k)	10 060 780-47
Cromo cepillado	10 060 780-93
Dark Platinum cepillado	10 060 780-99

Nos reservamos el derecho a modificar los diseños, rango de producto y especificaciones técnicas sin previo aviso
Podrá encontrar mayor información en: www.dornbracht.com +34 932 723910 iberia@dornbracht.com

Sifón 1 1/4" - Platino cepillado

IMO

10 060 780

mm [inches]

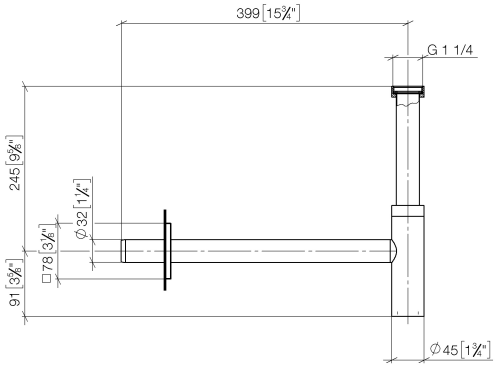

Sifón 1 1/4" - Platino cepillado

IMO

10 060 780

Piezas para otros acabados pueden encontrarse aquí: Cromo

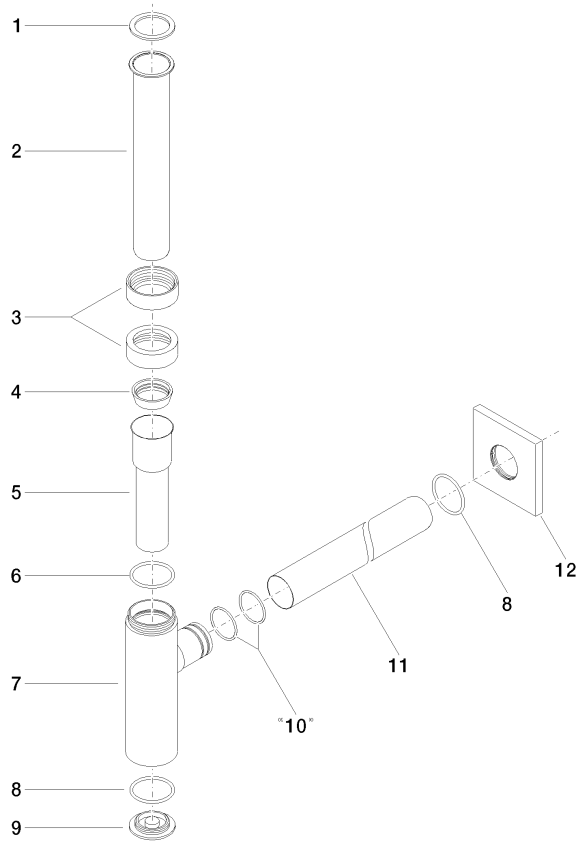

Lista de piezas de recambios

N°	Número de artículo	Denominación	Cantidad de montaje	Plazo de entrega
1	09 14 20 060 90	sello	1	2
2	09 28 23 007-06	tubo	1	10
3	09 23 30 022-06	tuerca	2	10
4	09 14 03 015 90	sello	1	2
5	09 28 23 019-06	tubo	1	-
	Ya no se puede pedir el repuesto, solicite el artículo de repuesto.			
6	09 14 10 149 90	sello	1	2
7	04 11 01 045 00-06	carcasa	1	60
8	09 14 10 148 90	sello	2	2
9	09 21 02 004-06	tapa	1	60
10	09 14 10 112 90	sello	2	2
11	09 28 23 018-06	tubo	1	10
12	09 27 78 021-06	roseta	1	60

Nos reservamos el derecho a modificar los diseños, rango de producto y especificaciones técnicas sin previo aviso
Podrá encontrar mayor información en: www.dornbracht.com +34 932 723910 iberia@dornbracht.com